GOSSELK
MIETTECHNIK

Bobcat T76

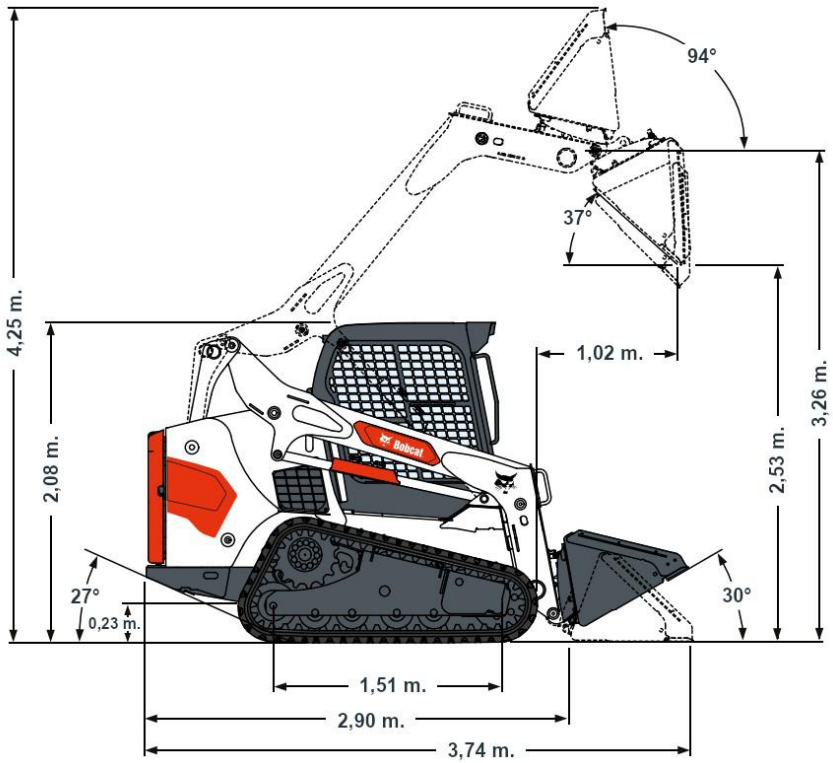

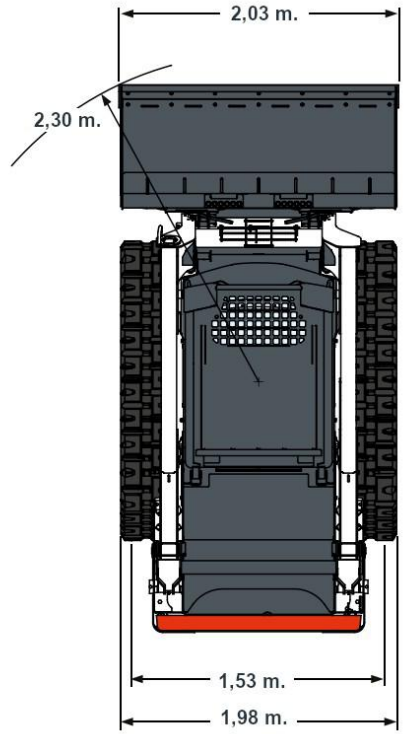

Technische Daten

Gewicht	5.000 kg
Kipplast	4.050 kg
Fahrbare Nutzlast	1.426 kg
Max. Hubhöhe	3.26 m.
Max. Ausschütthöhe	2,52
Transportbreite mit Schaufel	2,03 m.
Transportlänge ohne Anbauteil	2,90 m.
Transportlänge mit Schaufel	3,74 m.
Transporthöhe	2,08 m.
Kraftstoff	Diesel
Kraftstofftank	120 l.
Anbauteile	
↳ Schaufel	
↳ Gabel	

Günter Gosselk Gmbh & Co.
Friedrich-Vorwerk-Str. 22
21255 Tostedt

Tel.: 04182 – 28 25 0
Fax.: 04182 – 28 25 20
mieten@gosselk.de

www.gosselk.de

Mitglied im Verbund PARTNER LIFT Vermietung europaweit