GOSSELK MIETTECHNIK

Jungheinrich EFG 213

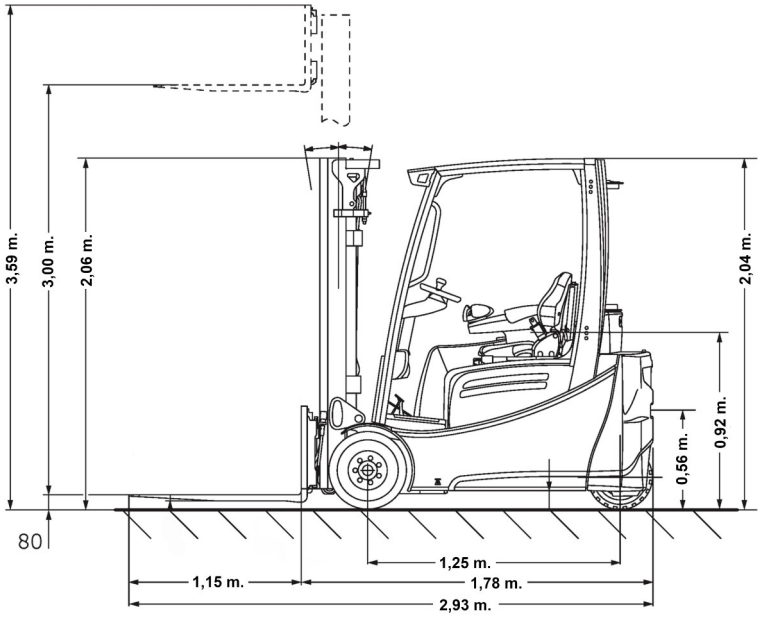

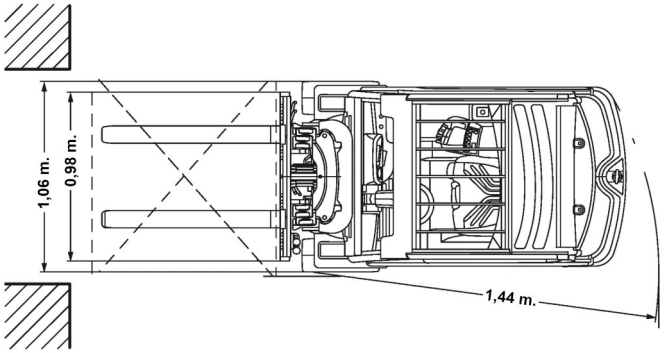

Technische Daten

Gewicht	2.692 kg
max. Tragfähigkeit	1.300 kg
Transportlänge	2,93 m.
Transportbreite	1,06 m.
Transporthöhe	2,06 m.
max. Hubhöhe	4,50 m.
Gabellänge	1,15 m.

Günter Gosselk GmbH & Co.
Friedrich-Vorwerk-Str. 22
21255 Tostedt

Tel.: 04182 – 28 25 0
Fax.: 04182 – 28 25 20
mieten@gosselk.de

www.gosselk.de

Mitglied im Verbund PARTNER LIFT Vermietung europaweit